# ●型式選択

| 基本型式 | | 定格容量 | | ケーブル接続形状 | | ケーブル長さ | | 接続ネジ |
|---|---|---|---|---|---|---|---|---|
| ① | - | ② | | ③ | | ④ | | ⑤ |

| 型式選択 | | チェック | 型式 | 仕様 |
|---|---|---|---|---|
| ① | 基本型式 | | VPRNP | |
| ② | 定格容量 <R.C.> | | 100 | 100 kPa |
| | | | 200 | 200 kPa |
| | | | 700 | 700 kPa |
| | | | 1700 | 1700 kPa |
| | | | 100A | 100 kPa abs |
| | | | 200A | 200 kPa abs |
| | | | 700A | 700 kPa abs |
| | | | 1700A | 1700 kPa abs |
| ③ | ケーブル接続形状 | | 無記入 | 標準コネクタタイプ IP40相当（コネクタ及びケース構造は非防水の為、水、油等がかかると動作不良の原因となります。） |
| | | | W | 防水コネクタタイプ IP56相当（コネクタ及びケースは防水構造になっていますが、水中での使用は出来ません。） |
| | | | S | ケーブル直出しタイプ IP54相当（ケーブル直出し部及びケースは簡易防水構造の為、常に水のかかる場所や水中での使用は出来ません。） |
| ④ | ケーブル長さ | | 3 m | 3 m(標準) |
| | | | □ m | その他の長さ ※5ｍ・10ｍ・その他の長さをご希望時は、弊社まで別途お問合せください。 |
| ⑤ | 接続ネジ | | R3/8 | 接続ネジR3/8 |
| | | | G3/8 | 接続ネジ G3/8 |

＊仕　　様

| | |
|---|---|
| 定格容量<R.C.> | :100、200、700、1700 kPa (ゲージ圧)<br>100、200、700、1700 kPa abs(絶対圧) |
| 定格出力 | :100±30 mV |
| 非直線性 | :±0.25 %R.C. |
| ヒステリシス | :±0.05 %R.C. |
| 推奨印加電流 | :1 mA |
| 最大印加電流 | :1.5 mA |
| 零バランス | :±2 mV/mA |
| 入力抵抗値 | :3.2 ~ 4.8 kΩ |
| 出力抵抗値 | :4.0 ~ 6.0 kΩ |
| 絶縁抵抗 | :100 MΩ(DC50V) |
| 温度補償範囲 | : 0 ~ +70℃ ┐ 結露、氷結不可 |
| 許容温度範囲 | :-40 ~ +125℃ ┘ (測定媒体温度) |
| 零点の温度影響 | :±1%R.C./0~70℃(25℃に対して) |
| 出力の温度影響 | :±1%R.C./0~70℃(25℃に対して) |
| 許容過負荷 | :200%R.C. |
| 最大許容過負荷 | :300%R.C. |
| 推奨締付トルク | :20 N・m |
| 最大締付トルク | :30 N・m |
| 測定媒体 | :水・油・ガス等SUS316Lを腐食させない媒体 |

ケーブル配線(＊特殊ケーブル等を使用の場合、一部配線色が変更となる事があります。)

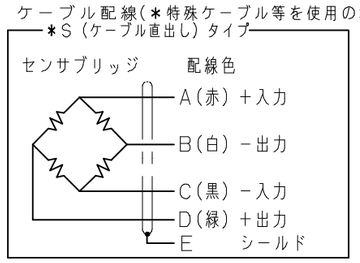


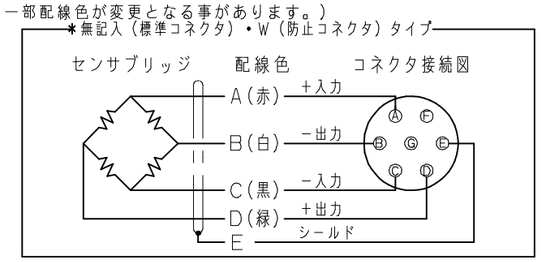


| | |
|---|---|
| | 標準コネクタタイプ |
| | VPRNP-(　) |

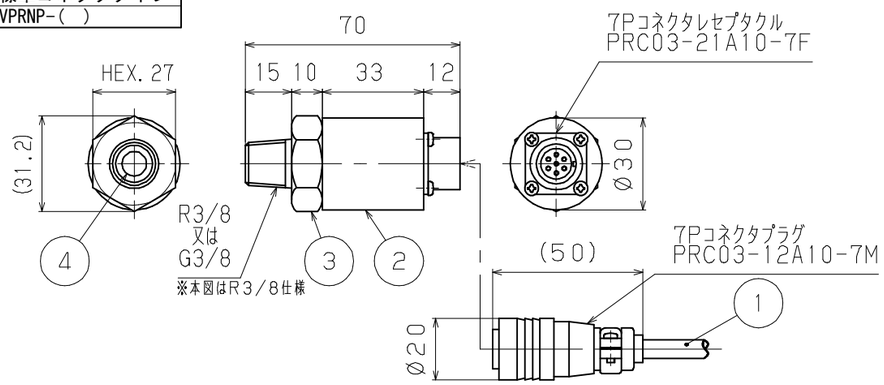


| | |
|---|---|
| | 防水コネクタタイプ |
| | VPRNP-(　)W |

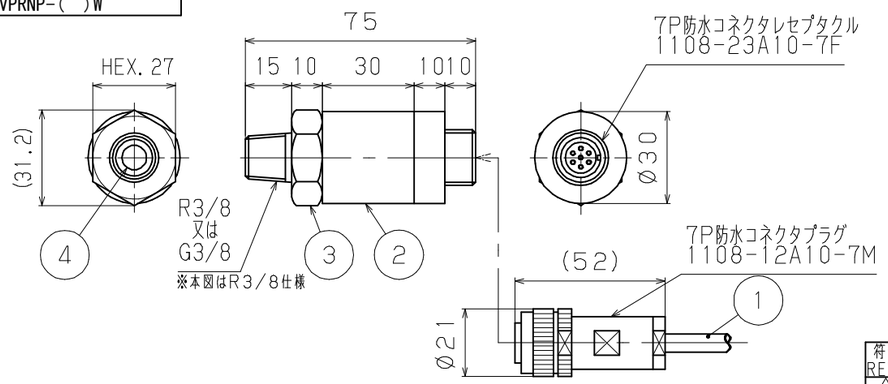


| | |
|---|---|
| | ケーブル直出しタイプ |
| | VPRNP-(　)S |

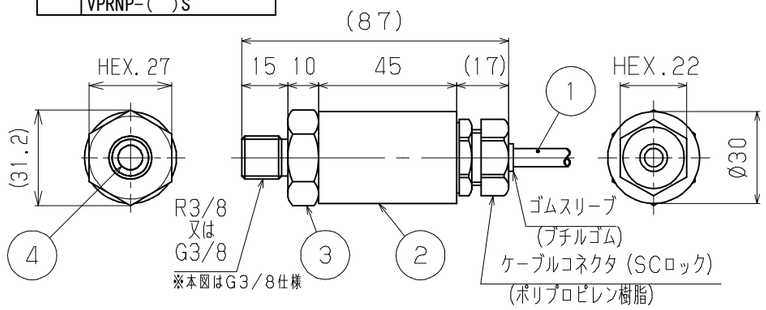


| No. | 名　称 | 備　考 |
|---|---|---|
| 1 | センサケーブル | Ø6-4芯シールドケーブル<br>(防水コネクタタイプ・ケーブル直出しタイプの校正レンジが500kPa以下（ゲージ圧）の場合)<br>Ø6.5-4芯シールドチューブ入りケーブル<br>＊チューブを塞がないようにご注意ください<br>ゼロ基準圧が変化し、出力が不安定になります |
| 2 | センサケース | アルミ5052、黒アルマイト処理 |
| 3 | センサエレメント | SUS316L |
| 4 | 圧力導入口 | Ø8mm |

| 符号 REV. | 改訂日 REV. DATE | 改訂内容 REVISION | 担当 ENG | 検図 CHK | 承認 APP |
|---|---|---|---|---|---|
| 0 | 17.12.25 | HP用図面新規作成 | | | |

| | | | |
|---|---|---|---|
| 第三角法 THIRD ANGLE PROJECTION | | 単位 UNIT | mm |
| 尺度 SCALE | 1:2 | シートサイズ SHEET SIZE | A3 |
| 作成日 DATE | 2017.12.25 | | |
| 製図 DRAWN | 設計 DESIGNER | 検図 CHECKED | 承認 APPROVED |
| 原谷 | | 谷 | |

品名 TITLE: 圧力センサ

型式 MODEL: VPRNP-(＊＊)(＊)

図面番号 DWG NO.: PS-6003-00-S0　改訂符号 REV: 0

VALCOM 株式会社バルコム VALCOM CO., LTD

参　考　図